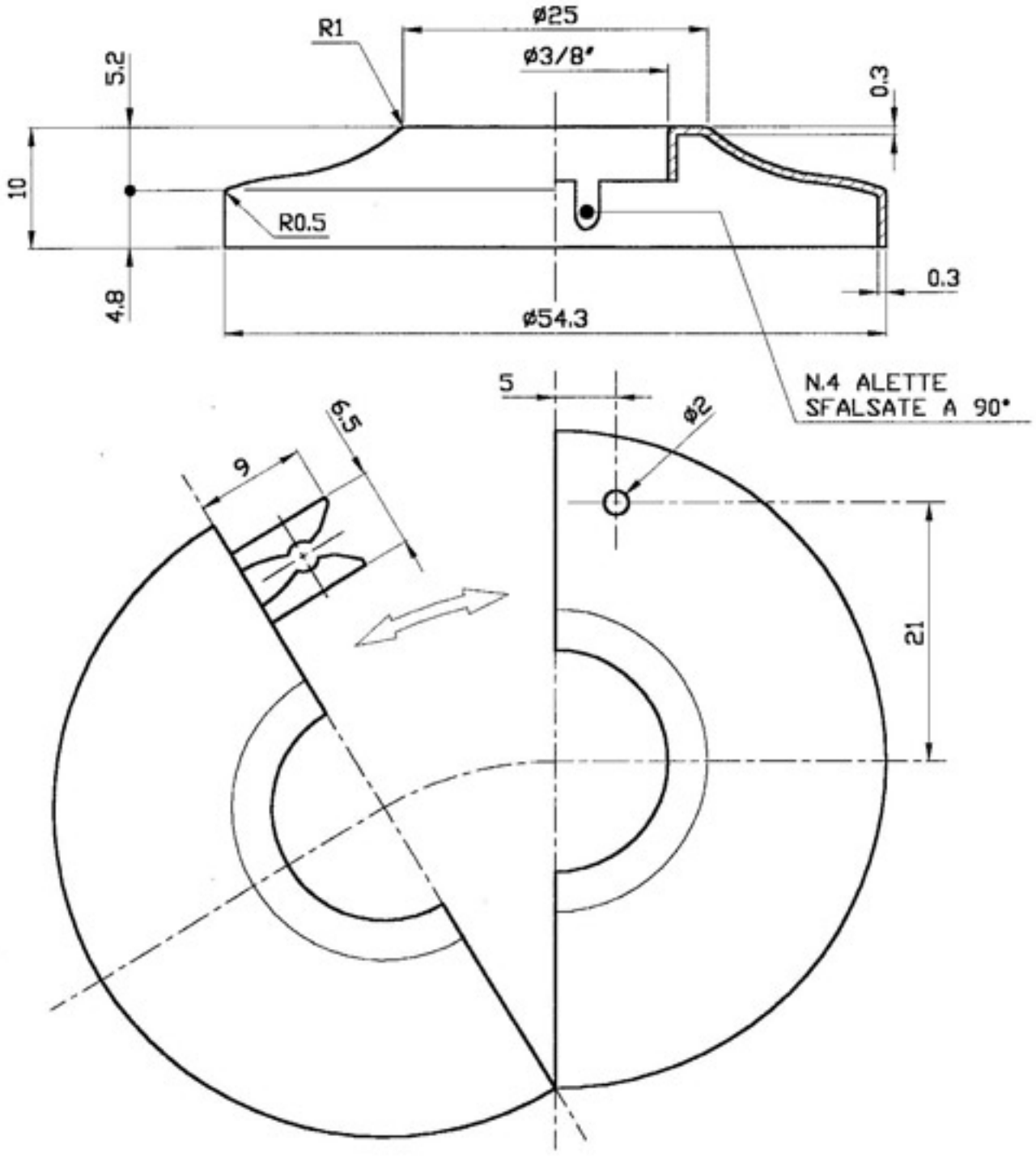

rev.	disegnato	data	descrizione modifica
B	---	---	---
A	A.C.	10-3-99	PRIMA EDIZIONE

descrizione articolo

ROSONE APRIBILE ø3/8"

materiale: OT 63

trattamento: CROMATO

di Margaroli Doriano
Stamperia in lastra

scala: 2:1

codice: AGM 605

rev. A

IL PRESENTE DISEGNO E'DI PROPRIETA' DELLA DITTA GM DI MARGAROLI DORIANO. VIETATA LA RIPRODUZIONE ANCHE PARZIALE SENZA SPECIFICA AUTORIZZAZIONE DA PARTE DELLA STESSA.

DISEGNO ESEGUITO CON CAD